SHE91
Sinks and Bathtubs Collection
Bathtub shelf in teak wood

Caratteristiche del prodotto

Finiture disponibili

- Legno di teak
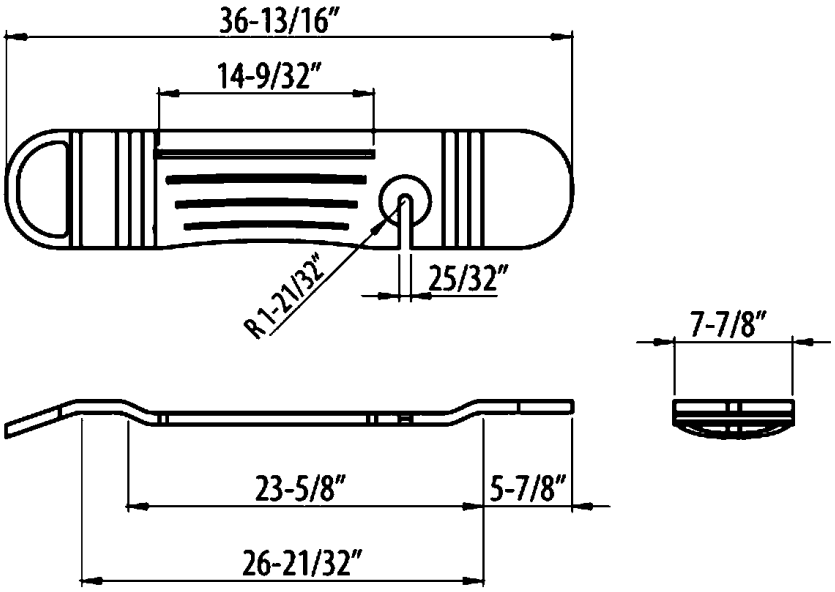
* Finitura ordine speciale: richiedere disponibilità