Perfeque
G-4612-LM3

Caratteristiche del prodotto

- Single-hole installation
- Swivel spout
- Magnetic docking for sprayer
- Touch button spray/stream control
- Aerated flow rate ? 1.8 max gpm
- Reverse osmosis compatible

Conformità al codice

- ADA
- CALGreen

Finiture disponibili

- Ottone spazzolato PVD®
- Oro spazzolato PVD®
- Nero_Architectural Black™
- Nichel spazzolato
- Nickel spazzolato PVD®
- Onyx spazzolato PVD®
- Bronzo toscano spazzolato PVD®
- Oro rosa / Rame spazzolato PVD®
- Gunmetal PVD®
- Nero opaco
- Bronzo Oliva
- Onyx PVD®
- Ottone lucido PVD®
- Cromo Lucido
- Oro lucido PVD®
- Nickel lucido
- Nickel lucido PVD®
- Bronzo toscano lucido PVD®
- Oro Rosa / Rame lucido PVD®
- Oro satinato PVD®
- Steelnox® Nickel Satinato
- Ottone spazzolato Vintage
- Warm Bronze PVD®
- Bianco
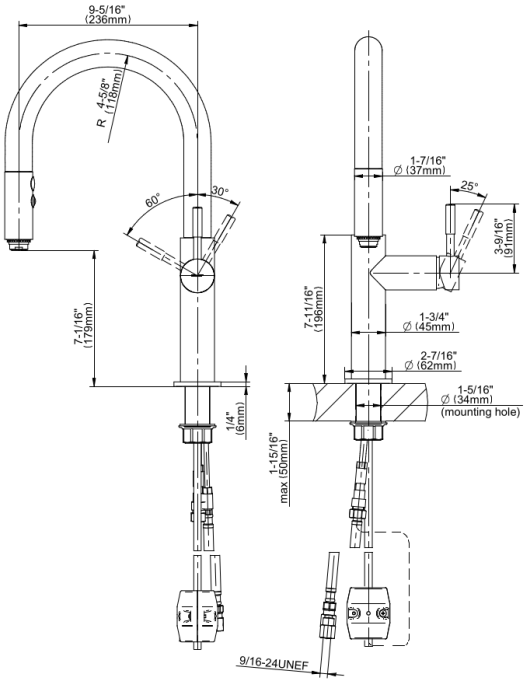
* Finitura ordine speciale: richiedere disponibilità