G-9155
Bali Collection
Porta asciugamano centro stanza con scopino e porta rotolo

Caratteristiche del prodotto

Finiture disponibili

- Oro Lucido 24K
- Oro spazzolato 24K
- Ottone spazzolato PVD®
- Nero_Architectural Black™
- Onyx spazzolato PVD®
- Oro rosa / Rame spazzolato PVD®
- Gunmetal PVD®
- Nero opaco
- Bronzo Oliva
- Onyx PVD®
- Ottone lucido PVD®
- Cromo Lucido
- Nickel lucido
- Oro Rosa / Rame lucido PVD®
- Steelnox® Nickel Satinato
- Ottone naturale
- Ottone naturale spazzolato
- Bianco
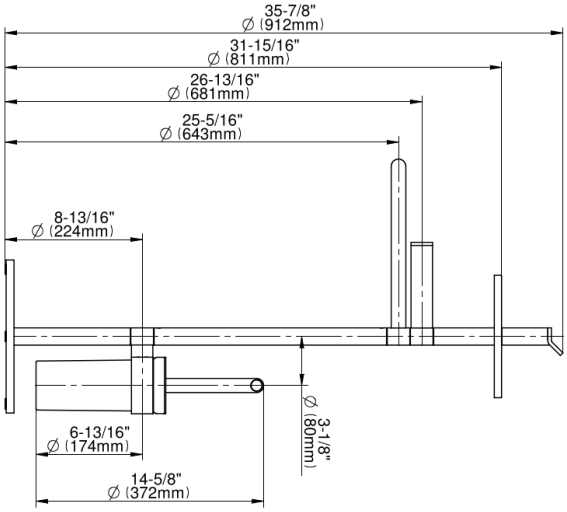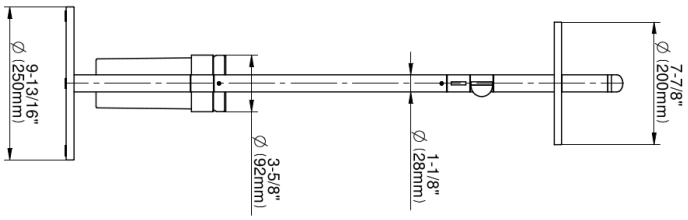
* Finitura ordine speciale: richiedere disponibilità