G-8174-C20E1-T
Vignola Collection
Vignola M-Series 3-Way Diverter Valve Trim with Handle

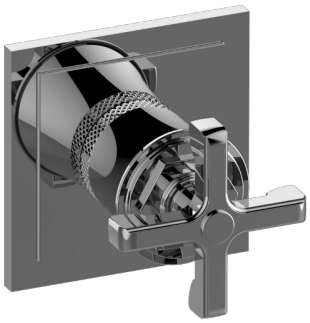

Caratteristiche del prodotto

- Single metal handle
- Decorative trim plate
- Use with G-8053 3-Way Diverter Control Valve WITH Off Function

Conformità al codice

- ADA

Finiture disponibili

- Oro Lucido 24K
- Oro spazzolato 24K
- Ottone spazzolato PVD®
- Nero_Architectural Black™
- Nichel spazzolato
- Onyx spazzolato PVD®
- Oro rosa / Rame spazzolato PVD®
- Gunmetal PVD®
- Nero opaco
- Bronzo Oliva
- Onyx PVD®
- Ottone lucido PVD®
- Cromo Lucido
- Nickel lucido
- Oro Rosa / Rame lucido PVD®
- Ottone naturale
- Ottone naturale spazzolato
- Ottone spazzolato Vintage
- Bianco
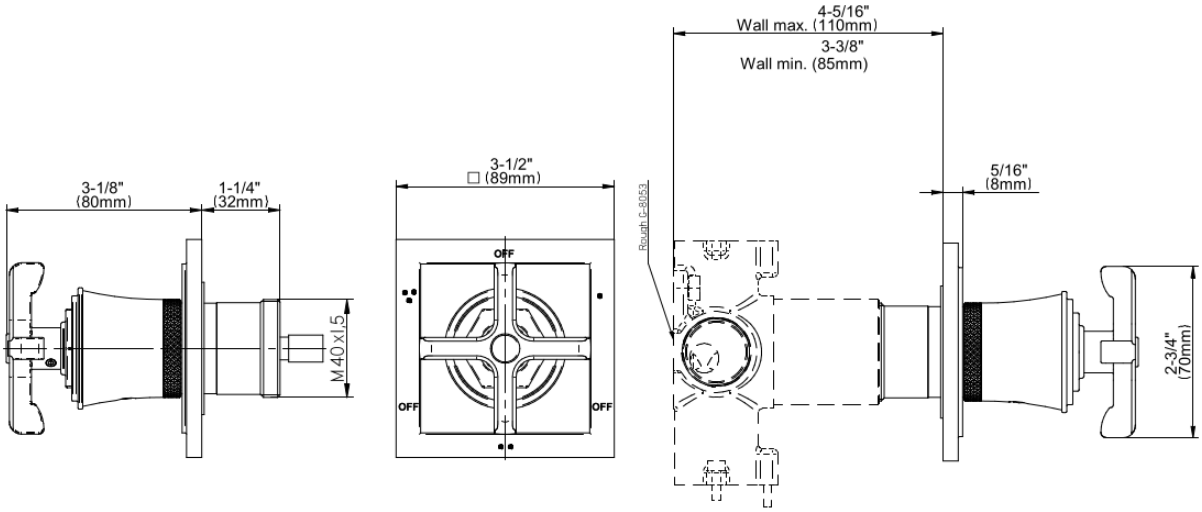
* Finitura ordine speciale: richiedere disponibilità