G-7050
Valve Extension Kit for Pressure Balancing Tub & Shower Sets

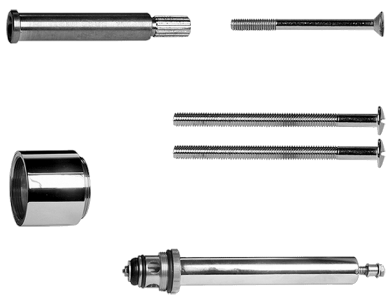

Caratteristiche del prodotto

- Extends rough-in depth by 1-1/2"
- Compatible with most GRAFF Pressure Balancing Tub & Shower Sets

Finiture disponibili

* Finitura ordine speciale: richiedere disponibilità