G-6351-LM59B
Sento Collection
Sento Roman Tub Set

Caratteristiche del prodotto

- Aerated flow rate ~7 gpm @45 psi
- Handshower flow rate ≤1.5 max gpm
- Deck-mounted handshower and diverter set included
- Optional in-line pressure balancing valve

Conformità al codice

- ADA

Finiture disponibili

- Oro Lucido 24K
- Oro spazzolato 24K
- Ottone spazzolato PVD®
- Nero_Architectural Black™
- Onyx spazzolato PVD®
- Oro rosa / Rame spazzolato PVD®
- Gunmetal PVD®
- Gunmetal strutturato
- Nero opaco
- Bronzo Oliva
- Onyx PVD®
- Ottone lucido PVD®
- Cromo Lucido
- Nickel lucido
- Oro Rosa / Rame lucido PVD®
- Steelnox® Nickel Satinato
- Ottone naturale
- Ottone naturale spazzolato
- Bianco
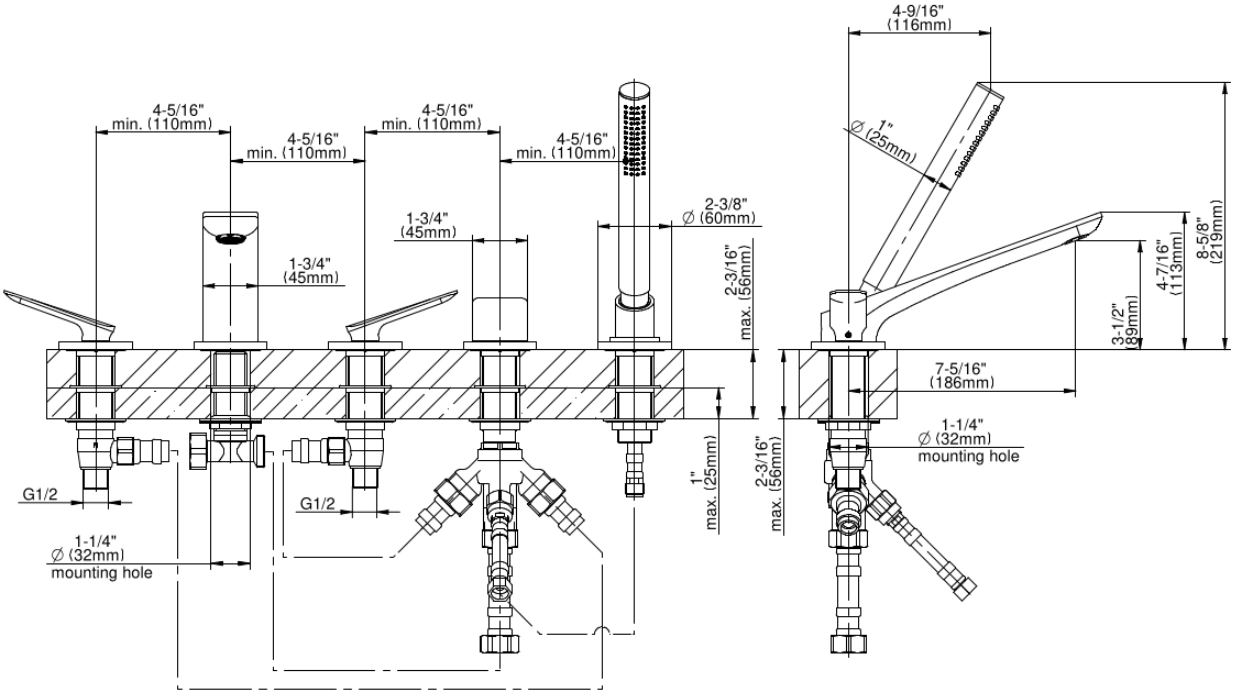
* Finitura ordine speciale: richiedere disponibilità