Sento
G-6350-LM59B
Sento Roman Tub

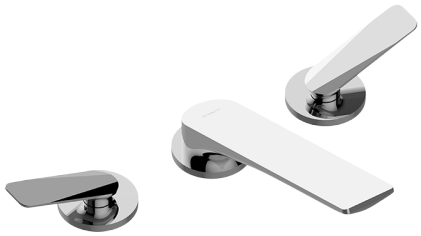

Caratteristiche del prodotto

- Matching deck-mounted handshower and diverter set available below

Conformità al codice
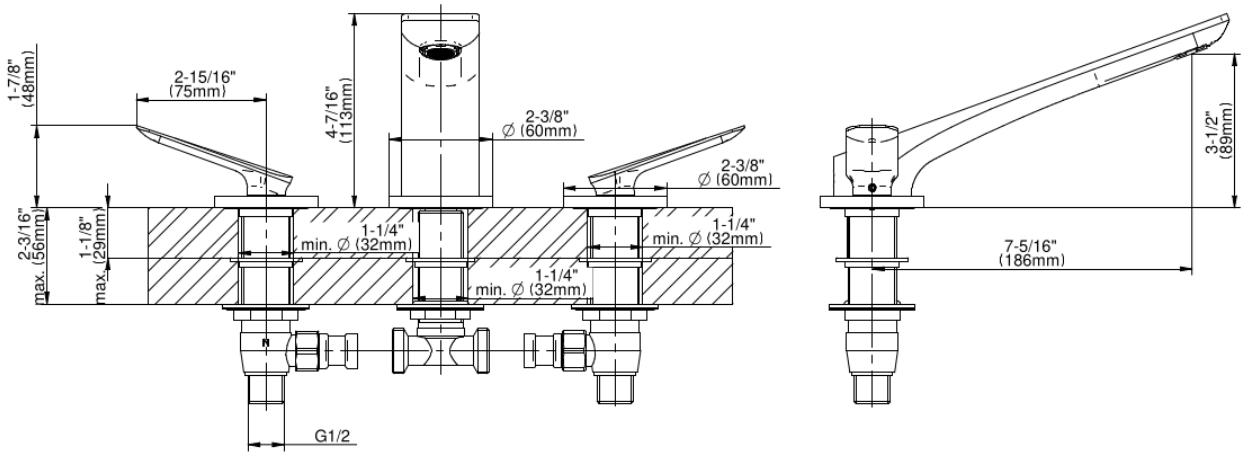
- ADA