Harley
G-6751-C19B
Gruppo piano vasca con doccetta

Caratteristiche del prodotto

- Aerated flow rate ~7 gpm @45 psi
- Handshower flow rate ?1.5 max gpm
- Deck-mounted handshower and diverter set included
- Optional in-line pressure balancing valve

Finiture disponibili

- Oro Lucido 24K
- Oro spazzolato 24K
- Oro spazzolato24K/Onyx PVD®
- Ottone spazzolato PVD®
- Oro spazzolato PVD®
- Nero_Architectural Black™
- Nichel spazzolato
- Nickel spazzolato PVD®
- Onyx spazzolato PVD®
- Bronzo toscano spazzolato PVD®
- Oro rosa / Rame spazzolato PVD®
- Gunmetal PVD®
- Nero opaco
- Bronzo Oliva
- Onyx PVD®
- Ottone lucido PVD®
- Cromo Lucido
- Cromo lucido/Onyx PVD®
- Oro lucido PVD®
- Nickel lucido
- Nickel lucido/Onyx PVD®
- Nickel lucido PVD®
- Bronzo toscano lucido PVD®
- Oro Rosa / Rame lucido PVD®
- Oro satinato PVD®
- Steelnox® Nickel Satinato
- Ottone naturale
- Ottone naturale spazzolato
- Ottone spazzolato Vintage
- Warm Bronze PVD®
- Bianco

* Finitura ordine speciale: richiedere disponibilità
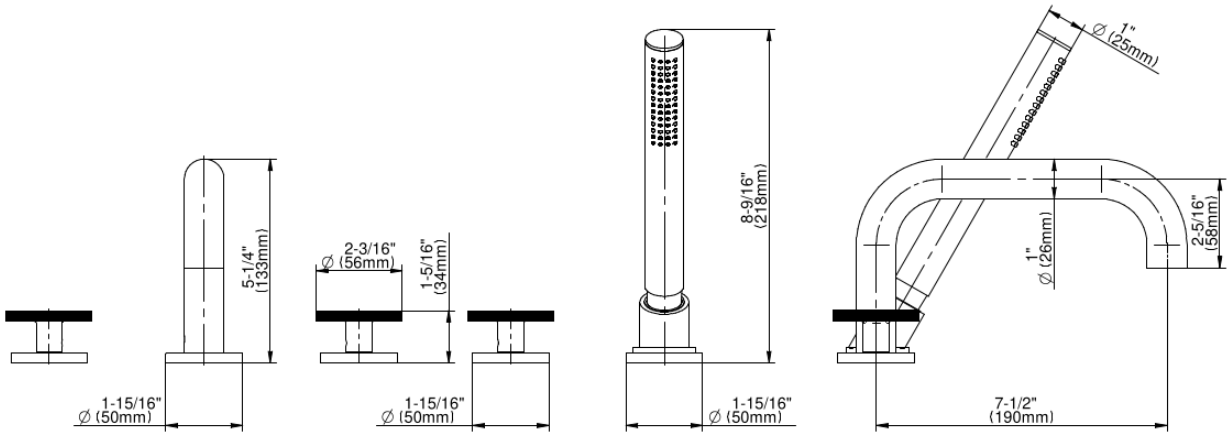
Harley
G-6751-C19B
Gruppo piano vasca con doccetta