G-6965
Camden Collection
8" Camden Tub Spout

Caratteristiche del prodotto

- Includes spout ring
- 1/2" NPT male thread inlet
- Tub spout flow rate ~ 13.9 gpm @60 psi

Conformità al codice

- ADA

Finiture disponibili

- Oro Lucido 24K
- Oro spazzolato 24K
- Ottone spazzolato PVD®
- Nero_Architectural Black™
- Nichel spazzolato
- Onyx spazzolato PVD®
- Oro rosa / Rame spazzolato PVD®
- Gunmetal PVD®
- Nero opaco
- Bronzo Oliva
- Onyx PVD®
- Ottone lucido PVD®
- Cromo Lucido
- Nickel lucido
- Oro Rosa / Rame lucido PVD®
- Ottone naturale
- Ottone naturale spazzolato
- Ottone spazzolato Vintage
- Bianco
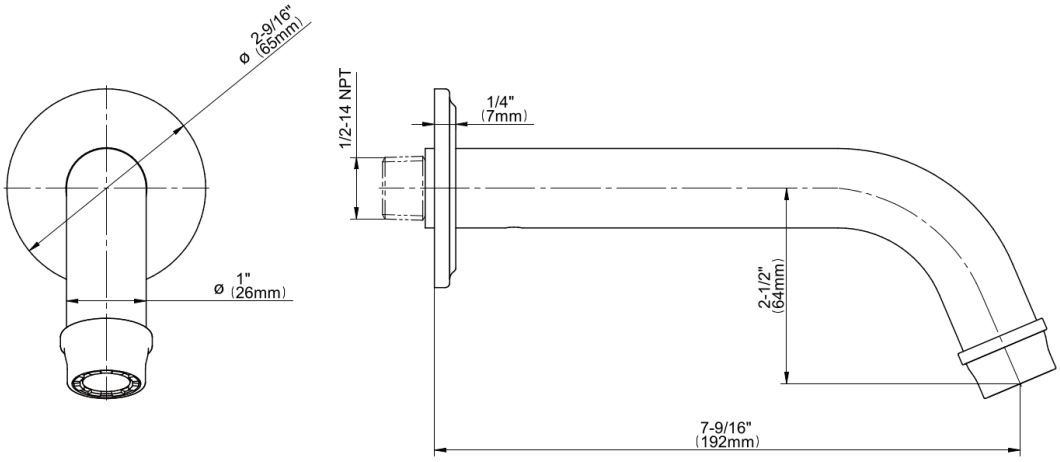
* Finitura ordine speciale: richiedere disponibilità