G-8391
Braccio doccia completo

Caratteristiche del prodotto

- 5" showerhead with 40 spray openings
- Metal ball-joint allows for easy showerhead angle adjustment
- Includes arm and flange
- Showerhead flow rate ≤ 1.8 max gpm

Conformità al codice

- CALGreen

Finiture disponibili

- Oro Lucido 24K
- Oro spazzolato 24K
- Ottone spazzolato PVD®
- Nero_Architectural Black™
- Nichel spazzolato
- Onyx spazzolato PVD®
- Oro rosa / Rame spazzolato PVD®
- Gunmetal PVD®
- Nero opaco
- Bronzo Oliva
- Onyx PVD®
- Ottone lucido PVD®
- Cromo Lucido
- Nickel lucido
- Oro Rosa / Rame lucido PVD®
- Ottone naturale
- Ottone naturale spazzolato
- Ottone spazzolato Vintage
- Bianco
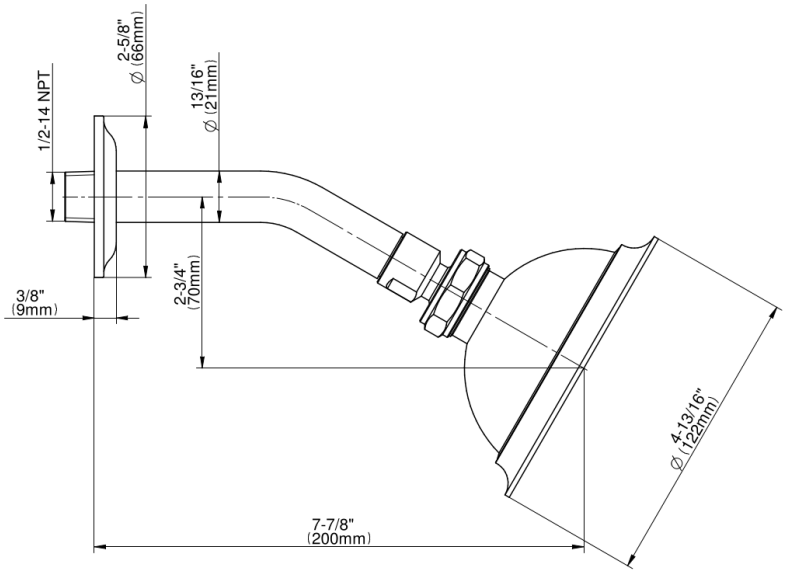
* Finitura ordine speciale: richiedere disponibilità