G-8149-LM47E0-T
Finezza Collection
Finezza DUE Thermostatic 2-Hole Trim Plate and Handle

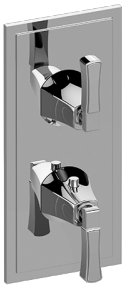

Caratteristiche del prodotto

- Two metal handles
- Decorative trim plate
- Use with G-8006 and G-8076 or G-8077 or G-8052 or G-8053 thermostatic rough valves
- To complete package, you must order rough valves

Conformità al codice

- ADA

Finiture disponibili

- Oro Lucido 24K
- Oro spazzolato 24K
- Ottone spazzolato PVD®
- Nero_Architectural Black™
- Nichel spazzolato
- Onyx spazzolato PVD®
- Oro rosa / Rame spazzolato PVD®
- Gunmetal PVD®
- Nero opaco
- Bronzo Oliva
- Onyx PVD®
- Ottone lucido PVD®
- Cromo Lucido
- Nickel lucido
- Oro Rosa / Rame lucido PVD®
- Ottone naturale
- Ottone naturale spazzolato
- Ottone spazzolato Vintage
- Bianco
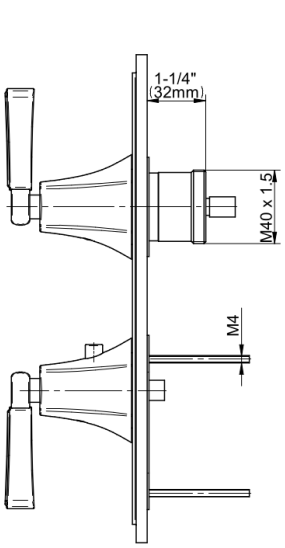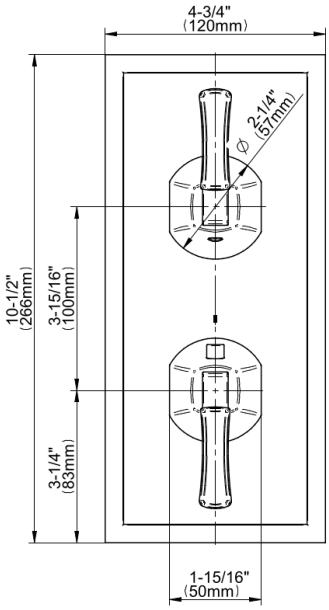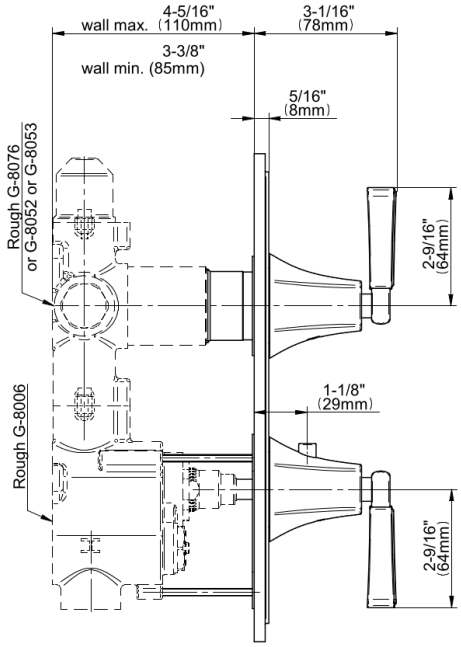
* Finitura ordine speciale: richiedere disponibilità