G-1021
Valve Extension Kit for Wall-Mounted Faucets

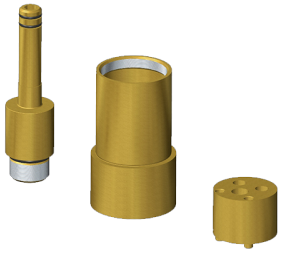

Caratteristiche del prodotto

- Extends rough-in depth by 1"
- Compatible with most GRAFF wall-mounted faucets

Finiture disponibili
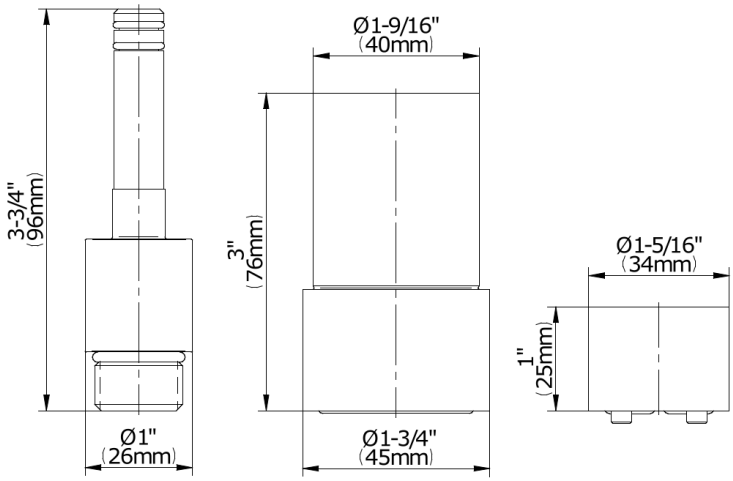
* Finitura ordine speciale: richiedere disponibilità