C14B-BS
Sade/Targa/Luna Tub Handle Set - Deck-Mounted

Caratteristiche del prodotto

Finiture disponibili

- Oro Lucido 24K
- Oro spazzolato 24K
- Nero_Architectural Black™
- Nichel spazzolato
- Nero opaco
- Bronzo Oliva
- Cromo Lucido
- Nickel lucido
- Steelnox® Nickel Satinato
- Bianco

* Finitura ordine speciale: richiedere disponibilità
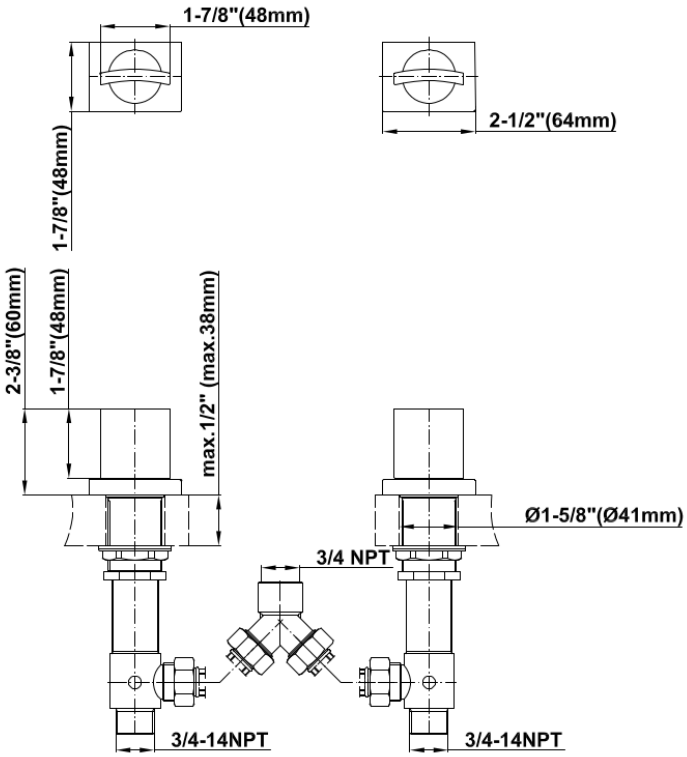
LUNA