Bali
G-2106-LM20M
Miscelatore lavabo - alto

Caratteristiche del prodotto

- Single-hole Installation
- Aerated flow rate ? 1.2 max gpm
- 1-3/8" Hole Cutout
- Drain assembly not included
- Optional Matching Decorative Trap G-9973

Conformità al codice

- ADA
- CALGreen

Finiture disponibili

- Oro Lucido 24K
- Oro spazzolato 24K
- Ottone spazzolato PVD®
- Oro spazzolato PVD®
- Nero_Architectural Black™
- Nichel spazzolato
- Nickel spazzolato PVD®
- Onyx spazzolato PVD®
- Bronzo toscano spazzolato PVD®
- Oro rosa / Rame spazzolato PVD®
- Gunmetal PVD®
- Nero opaco
- Bronzo Oliva
- Onyx PVD®
- Ottone lucido PVD®
- Cromo Lucido
- Oro lucido PVD®
- Nickel lucido
- Nickel lucido PVD®
- Bronzo toscano lucido PVD®
- Oro Rosa / Rame lucido PVD®
- Oro satinato PVD®
- Steelnox® Nickel Satinato
- Ottone naturale
- Ottone naturale spazzolato
- Ottone spazzolato Vintage
- Warm Bronze PVD®
- Bianco

* Finitura ordine speciale: richiedere disponibilità
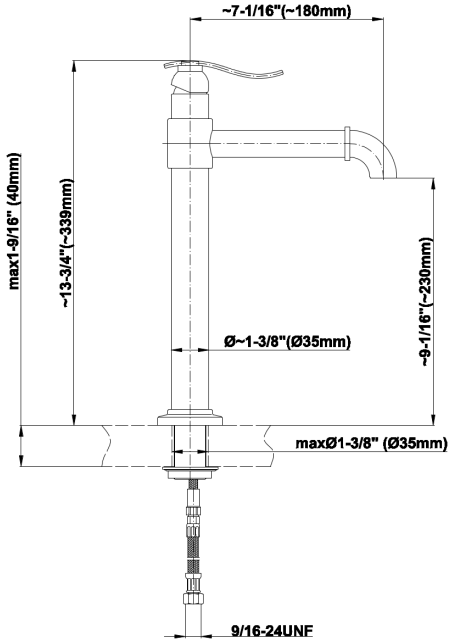
Bali
G-2106-LM20M
Miscelatore lavabo - alto