G-2410-LM22
Lauren Collection
Lauren Widespread Lavatory Faucet

Caractéristiques du produit

- Installs on 8" centers
- Aerated flow rate ≤1.2 max gpm
- 1-11/32” hole cutouts (x3)
- Includes pop-up drain assembly with lift rod and overflow
- Optional matching decorative trap G-9973

Conformité aux codes

- ADA
- CALGreen

Finitions disponibles

- Or 24K
- Or brossé 24K
- Bronze olive
- Chrome poli
- Nickel poli
- Nickel satiné Steelnox®
- Laiton brossé Vintage
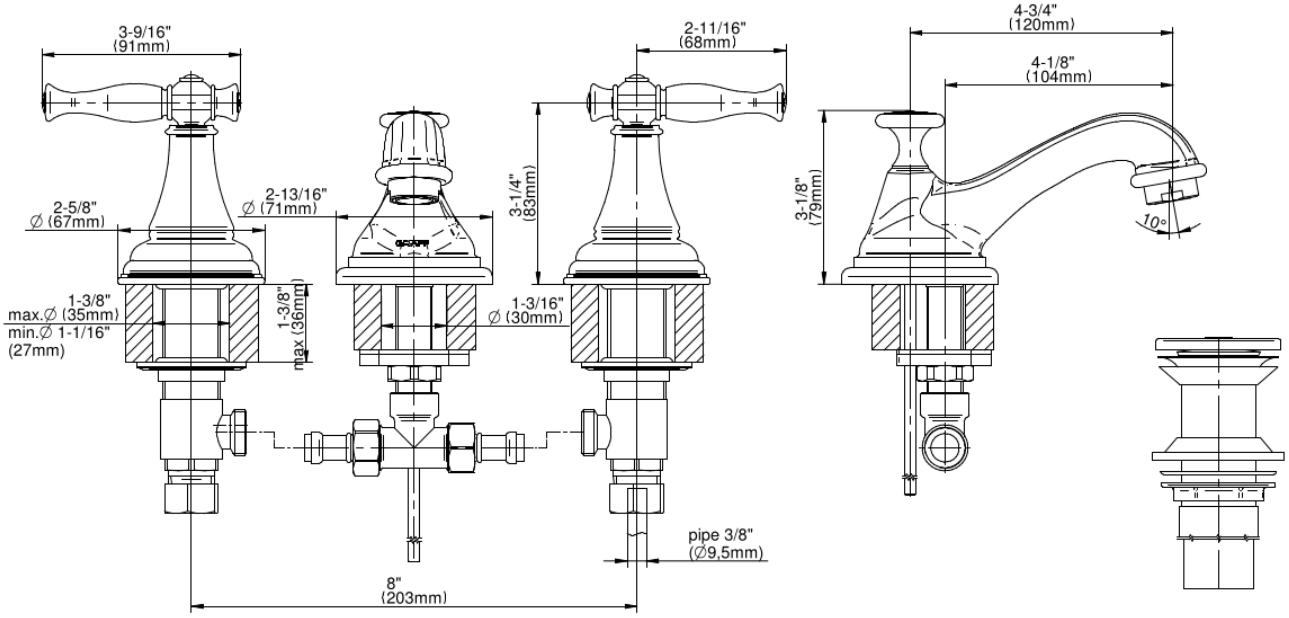
* Finition sur commande spéciale - appelez pour disponibilité