G-2150-LM21B
Bali Collection
Bali Roman Tub

Caractéristiques du produit

- 1 3/8" hole cutout (x3)
- Aerated Flow Rate ~7 gpm @45 psi
- Matching deck-mounted handshower & diverter set available

Conformité aux codes

- ADA

Finitions disponibles

- Or 24K
- Or brossé 24K
- Bronze olive
- Chrome poli
- Nickel poli
- Nickel satiné Steelnox®
- Laiton brossé Vintage
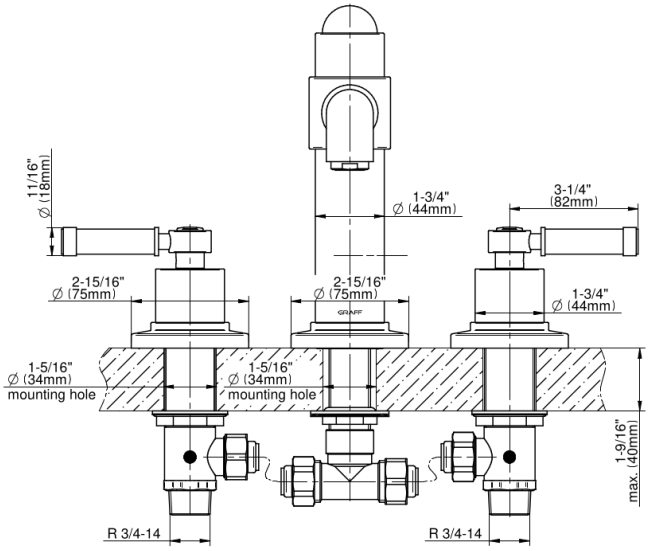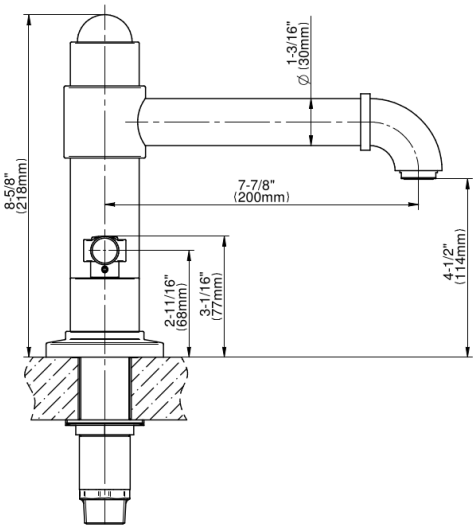
* Finition sur commande spéciale - appelez pour disponibilité