G-2110-LM21B
Bali Collection
Bali Widespread Lavatory Faucet

Caractéristiques du produit

- Aerated flow rate ≤ 1.2 max gpm
- 1 3/8” (x3) hole cutouts
- Includes Pop-up Drain Assembly w/Lift Rod & Overflow
- Optional matching decorative trap G-9973

Conformité aux codes

- ADA
- CALGreen

Finitions disponibles

- Or 24K
- Or brossé 24K
- Bronze olive
- Chrome poli
- Nickel poli
- Nickel satiné Steelnox®
- Laiton brossé Vintage
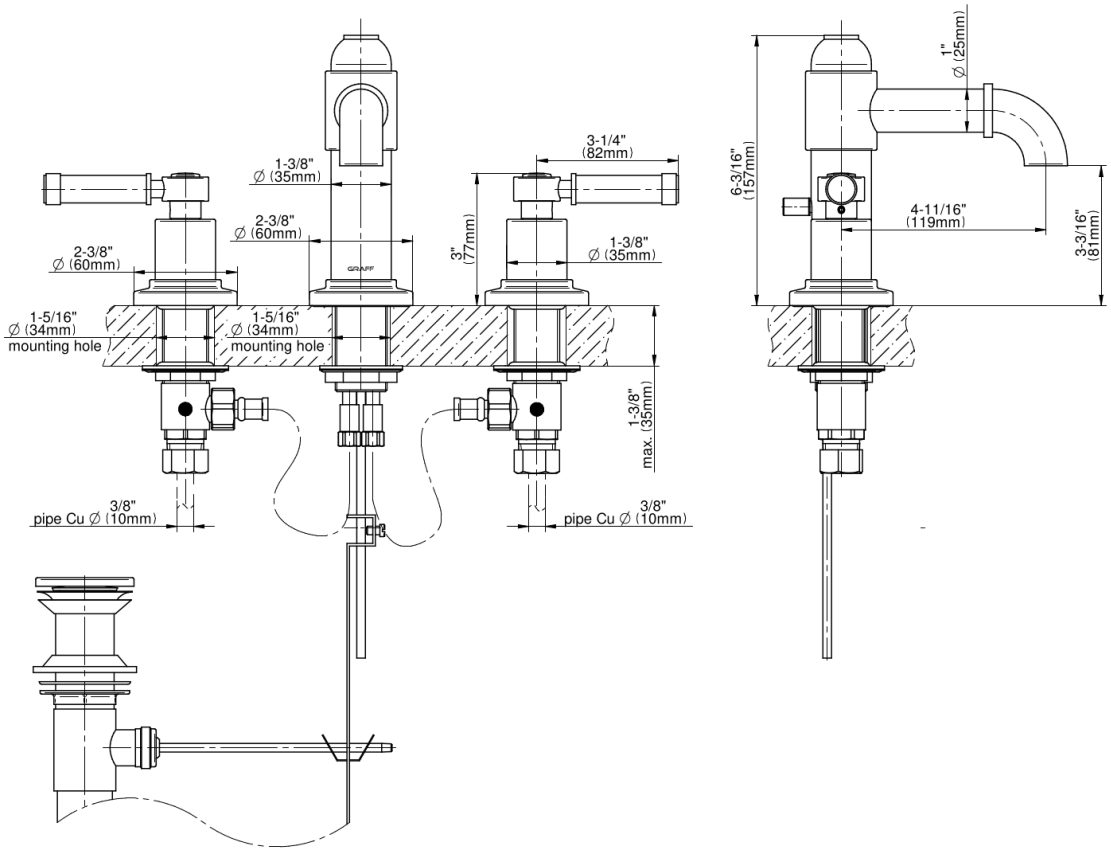
* Finition sur commande spéciale - appelez pour disponibilité