G-11420-LM57B
Harley Collection
Mitigeur lavabo 2 trous avec cartouche progressive

Caractéristiques du produit

- Two-hole installation
- Aerated flow rate ≤1.2 max gpm
- 1-3/16” hole cutout (x2)
- Drain assembly not included
- Optional matching decorative trap G-9970

Conformité aux codes

- ADA
- CALGreen

Finitions disponibles

- Or 24K
- Or brossé 24K
- Or brossé 24k/Onyx PVD®
- Laiton brossé PVD®
- Noir_Architectural Black™
- Nickel brossé
- Onyx brossé PVD®
- Gunmetal PVD®
- Matt noir
- Bronze olive
- Onyx PVD®
- Laiton poli PVD®
- Chrome poli
- Chrome poli/Onyx PVD®
- Nickel poli
- Nickel poli/Onyx PVD®
- Blanc
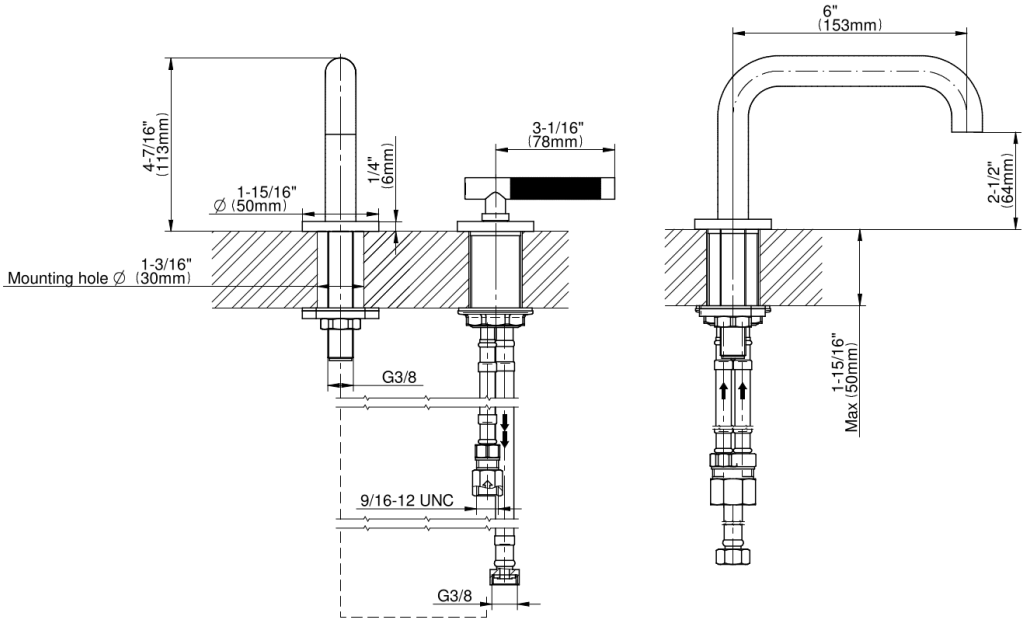
* Finition sur commande spéciale - appelez pour disponibilité