G-19106
Vintage Collection
Porte - serviettes anneau

Caractéristiques du produit

Finitions disponibles

- Or 24K
- Or brossé 24K
- Noir_Architectural Black™
- Nickel brossé
- Gunmetal PVD®
- Matt noir
- Bronze olive
- Chrome poli
- Nickel poli
- Laiton sans finition
- Laiton brut brossé
- Laiton brossé Vintage
- Blanc
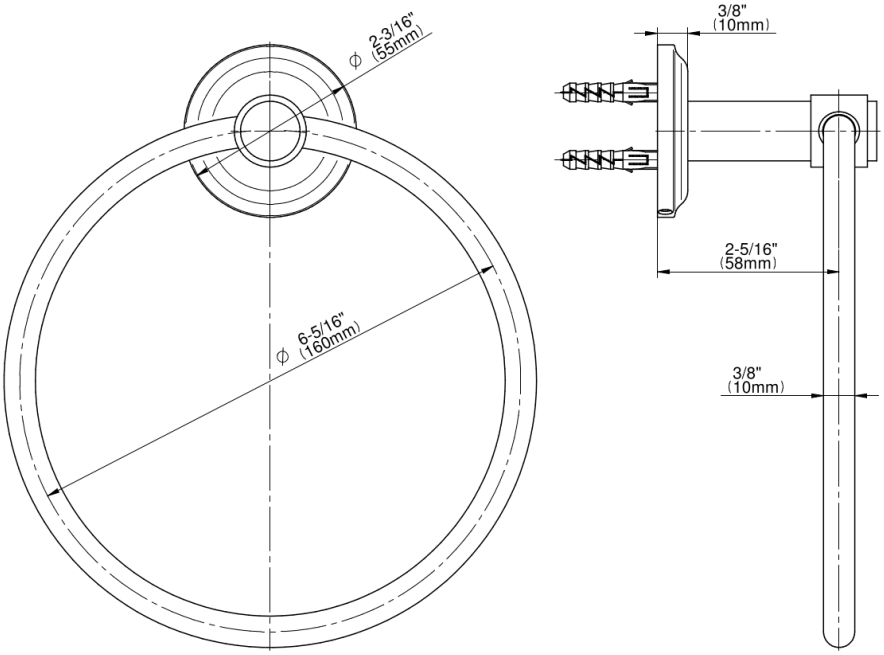
* Finition sur commande spéciale - appelez pour disponibilité