G-8428
Multi-Function Showerhead

Caractéristiques du produit

- 5 spray patterns: invigorating body massage, soft spray, hand massage, robust mist and body massage with hand massage
- Showerhead flow rate ≤ 1.75 max gpm

Conformité aux codes

- CALGreen

Finitions disponibles

- Nickel brossé
- Nickel brossé
- Chrome poli
- Chrome poli
- Nickel satiné Steelnox®
- Nickel satiné Steelnox®
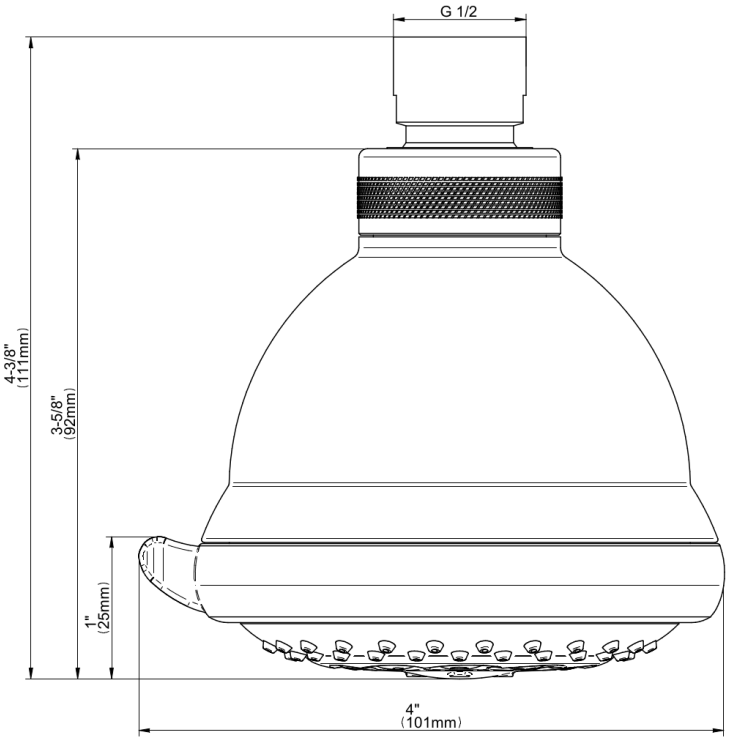
* Finition sur commande spéciale - appelez pour disponibilité