G-8689
Finezza Collection
Finezza DUE Handhower w/Wall Bracket

Caractéristiques du produit

- Handshower holder
- 59” shower hose (PVD finishes use 59” flex hose)
- Includes transitional handshower - G-8724
- Includes 1/2” NPT male threaded wall supply elbow
- Includes internal backflow preventer
- Handshower flow rate ≤ 1.8 max gpm

Conformité aux codes

- CALGreen

Finitions disponibles

- Or 24K
- Or brossé 24K
- Laiton brossé PVD®
- Noir_Architectural Black™
- Nickel brossé
- Gunmetal PVD®
- Matt noir
- Bronze olive
- Onyx PVD®
- Laiton poli PVD®
- Chrome poli
- Nickel poli
- Or Rose / Cuivre Poli PVD®
- Laiton sans finition
- Laiton brut brossé
- Laiton brossé Vintage
- Blanc
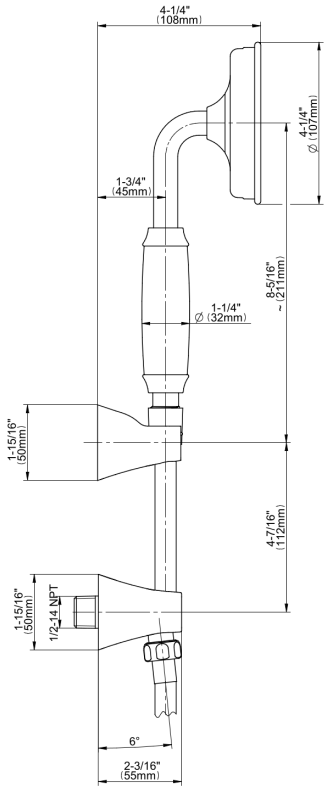
* Finition sur commande spéciale - appelez pour disponibilité