G-9609
Finezza Collection
Finezza DUE 30" Towel Bar

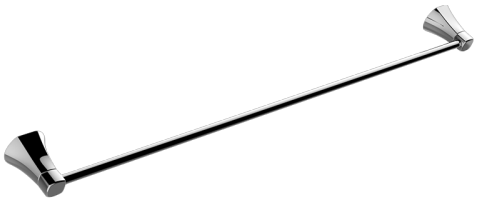

Caractéristiques du produit

Finitions disponibles

- Or 24K
- Or brossé 24K
- Laiton brossé PVD®
- Noir_Architectural Black™
- Nickel brossé
- Onyx brossé PVD®
- Or Rose / Cuivre Brossé PVD®
- Gunmetal PVD®
- Matt noir
- Bronze olive
- Onyx PVD®
- Laiton poli PVD®
- Chrome poli
- Nickel poli
- Or Rose / Cuivre Poli PVD®
- Laiton sans finition
- Laiton brut brossé
- Laiton brossé Vintage
- Blanc
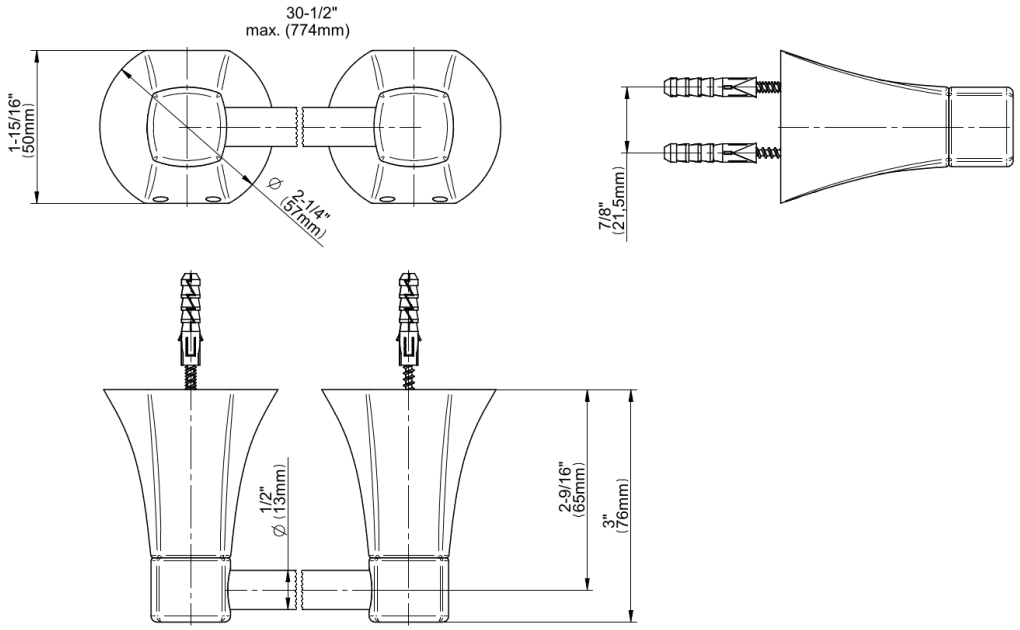
* Finition sur commande spéciale - appelez pour disponibilité