C14-VS
Sade/Targa/Luna Lavatory Handle Set - Deck-Mounted

Caractéristiques du produit

Finitions disponibles

- Or 24K
- Or brossé 24K
- Noir_Architectural Black™
- Nickel brossé
- Matt noir
- Bronze olive
- Chrome poli
- Nickel poli
- Nickel satiné Steelnox®
- Blanc
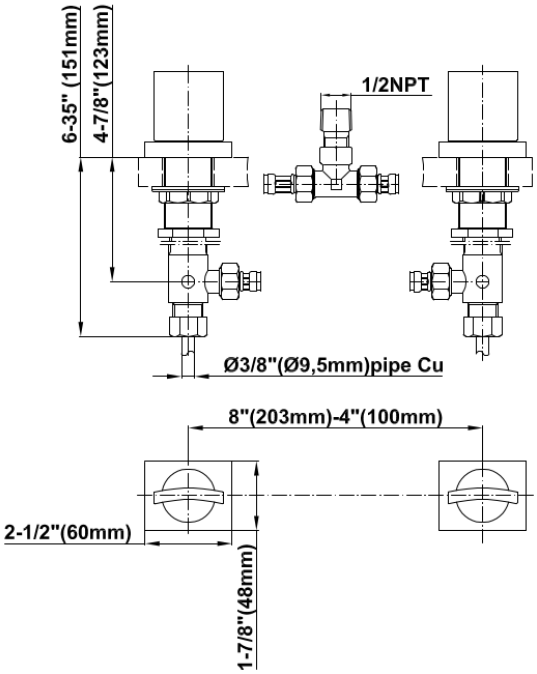
* Finition sur commande spéciale - appelez pour disponibilité