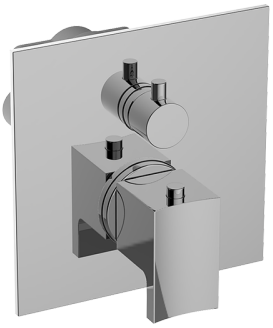

Finitions disponibles

- Laiton sans ?nition
- Laiton brut brossé
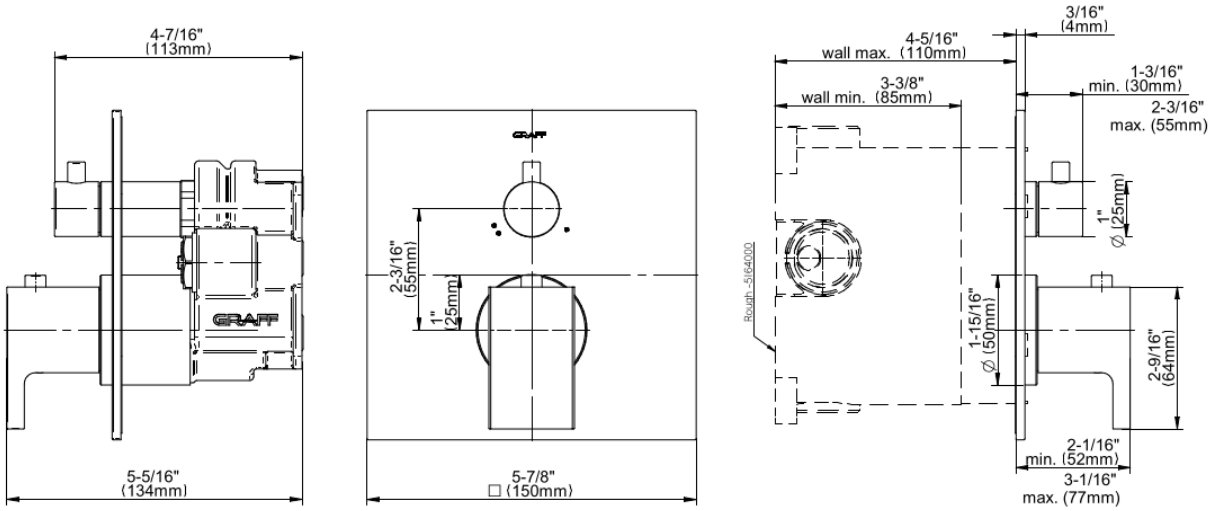
* Finition sur commande spéciale - appelez pour disponibilité