Sospiro
G-5670-LM49K

Características del producto

- Single-hole installation
- Swivel spout
- Optional G-9912 base plate available
- Aerated flow rate ?1.8 max gpm
- Reverse osmosis compatible

El cumplimiento del Código
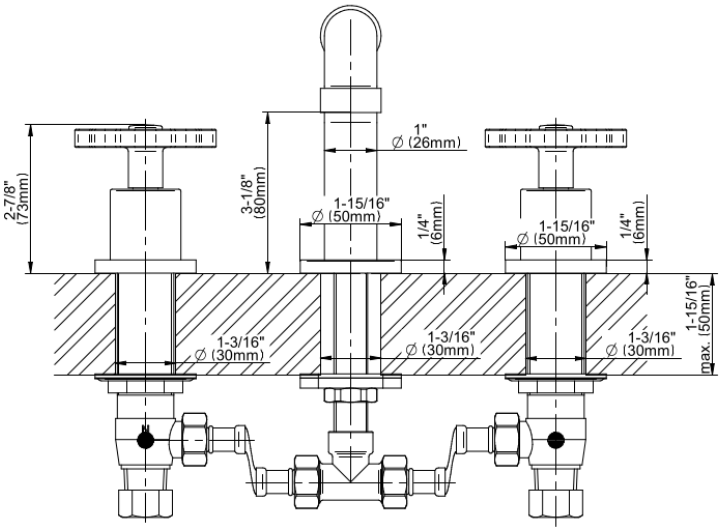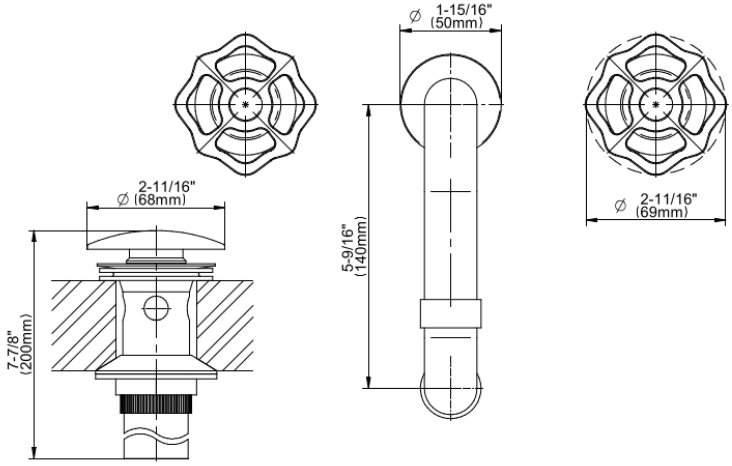
- ADA
- CALGreen