G-19108
Vintage Collection
Toallero 60cm

Características del producto

Acabados disponibles

- Oro 24K
- Oro cepillado 24K
- Negro_ Architectural Black™
- Níquel cepillado
- Gunmetal PVD®
- Negro Mate
- Bronce oliva
- Cromo pulido
- Níquel pulido
- Brass inacabado
- Latón inacabado cepillado
- Latón cepillado Vintage
- Blanco
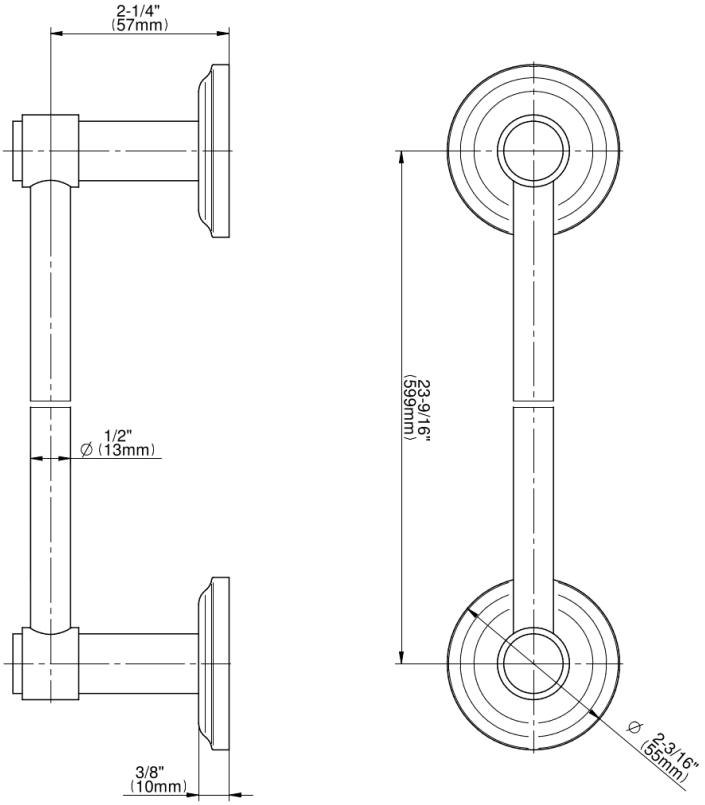
* Fin de pedido especial: llame para consultar disponibilidad