G-19201
Jabonera

Características del producto

Acabados disponibles
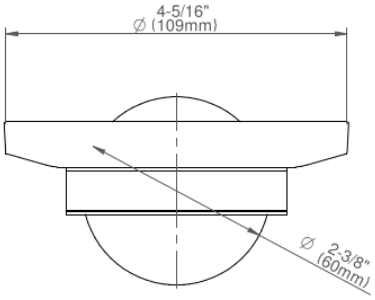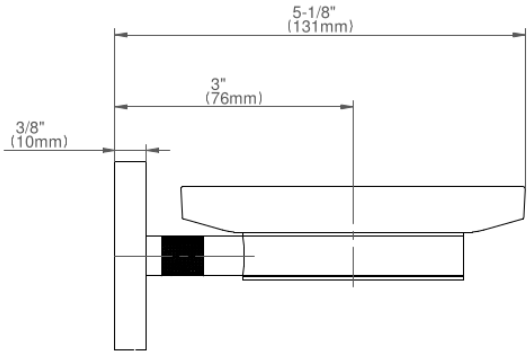
* Fin de pedido especial: llame para consultar disponibilidad