G-11310-LM56B
Vintage Collection
Batería de lavabo

Características del producto

- Installs on 8” centers
- Aerated flow rate ≤ 1.2 max gpm
- 1-3/16” hole cutout (x3)
- Includes push-top umbrella pop-up drain with overflow
- Optional matching decorative trap G-9973

El cumplimiento del Código

- ADA
- CALGreen

Acabados disponibles

- Oro 24K
- Oro cepillado 24K
- Oro cepillado 24K/Architectural Black
- Negro_ Architectural Black™
- Níquel cepillado
- Gunmetal PVD®
- Gunmetal martilleado
- Negro Mate
- Bronce oliva
- Cromo pulido
- Cromo pulido/Negro
- Níquel pulido
- Níquel pulido/Architectural Black
- Brass inacabado
- Latón inacabado cepillado
- Latón cepillado Vintage
- Blanco
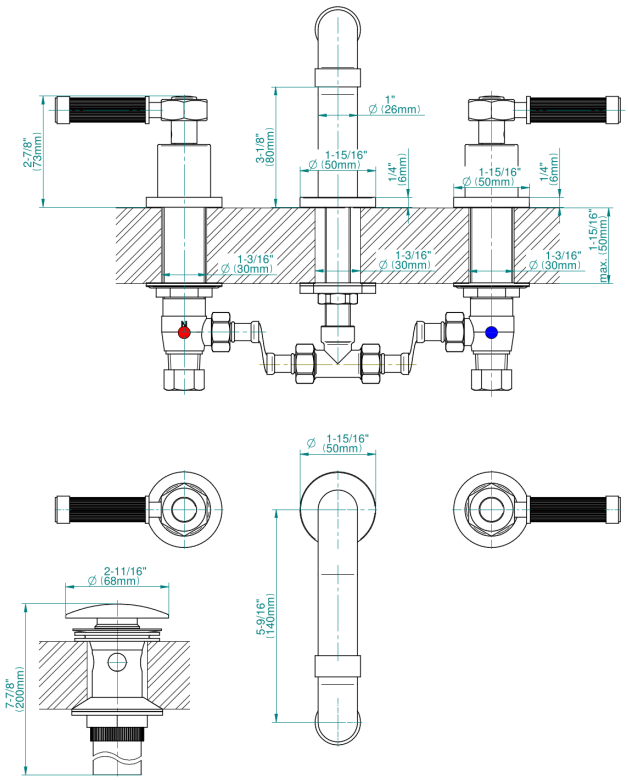
* Fin de pedido especial: llame para consultar disponibilidad