G-9601
Finezza DUE Soap Dish & Holder

Características del producto

Acabados disponibles
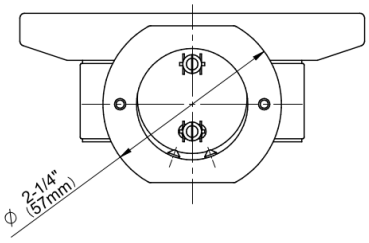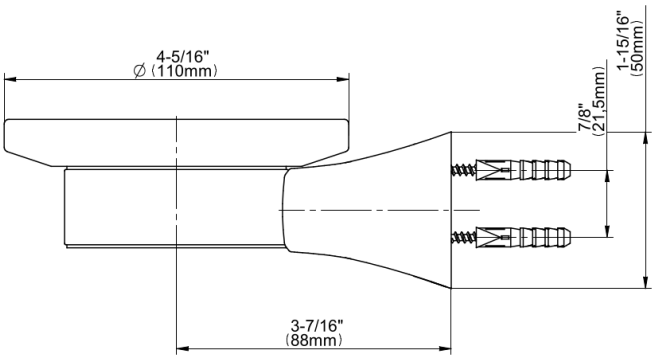
* Fin de pedido especial: llame para consultar disponibilidad