G-09946
Air Activation Switch Control Box for Disposer

Produktmerkmale

- To be ordered with Air Switch

Verfügbare Ausführungen
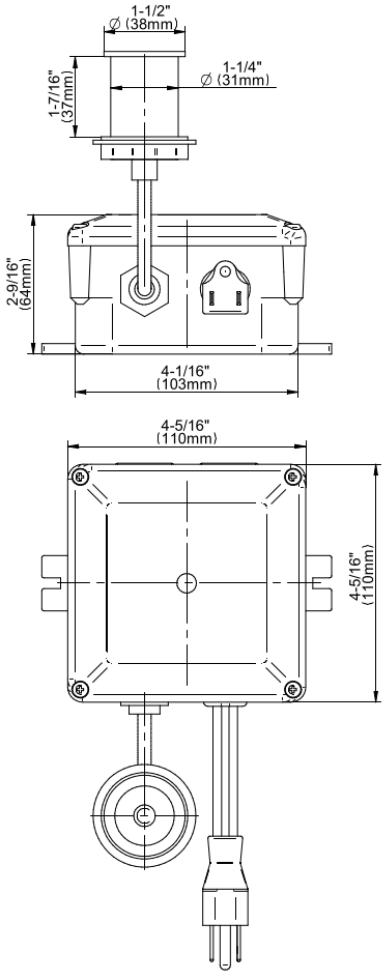
* Ausführung auf Sonderbestellung – Verfügbarkeit erfragen