G-9947-T
Air Switch

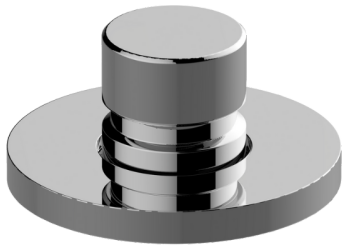

Produktmerkmale

- Use to activate garbage disposal's electric on/off switch by using an air tube
- Solid brass construction
- Use with G-09946 Air Activation Switch Control Box

Verfügbare Ausführungen

- Gebürstetes Messing PVD®
- Gebürstetes Messing/Gebürstetes Onyx
- Gebürstetes Gold PVD®
- Schwarz_Architectural Black™
- Gebürstetes Nickel
- Gebürstetes Nickel PVD®
- Gebürstetes Onyx PVD®
- Gebürstetes Onyx/Gebürstetes Messing
- Gebürstetes Toskanische Bronze PVD®
- Rosé-Gold / Gebürstetes Kupfer PVD®
- Gunmetal PVD®
- Matt schwarz
-
- Matte Black/Steelnox® (Satin Nickel) Accents
- Olivebraun
- Onyx PVD®
- Poliertes Messing PVD®
- Poliertes Chrom
- Polished Chrome/Matte Black Accents
- Glänzendes Gold PVD®
- Poliertes Nickel
- Poliertes Nickel PVD®
- Polierte Toskanische Bronze PVD®
- Rosé-Gold / Poliertes Kupfer PVD®
- Seidenglänzendes PVD®
- Seideglänzendes Nickel Steelnox®
- Steelnox® Satin Nickel/Matte Black Accents
- Messing gebürstet Vintage
- Warm Bronze PVD®
- Weiss

* Ausführung auf Sonderbestellung – Verfügbarkeit erfragen
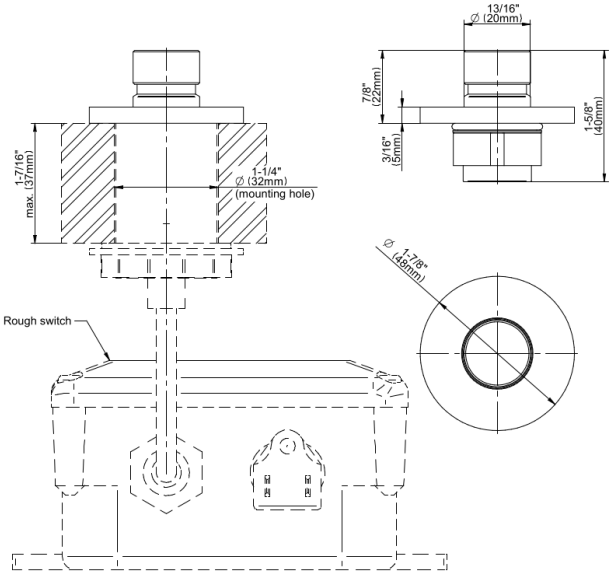
G-9947-T
Air Switch