G-9945
Conical Dishwasher Air Gap

Produktmerkmale

- Solid metal cap in finishes that match kitchen faucets
- Includes plastic body
- Prevents back siphoning into dishwasher

Verfügbare Ausführungen

- Gebürstetes Messing PVD®
- Gebürstetes Gold PVD®
- Schwarz_Architectural Black™
- Gebürstetes Nickel
- Gebürstetes Nickel PVD®
- Gebürstetes Onyx PVD®
- Gebürstetes Toskanische Bronze PVD®
- Rosé-Gold / Gebürstetes Kupfer PVD®
- Gunmetal PVD®
- Matt schwarz
- Olivebraun
- Onyx PVD®
- Poliertes Messing PVD®
- Poliertes Chrom
- Glänzendes Gold PVD®
- Poliertes Nickel
- Poliertes Nickel PVD®
- Polierte Toskanische Bronze PVD®
- Rosé-Gold / Poliertes Kupfer PVD®
- Seidenglänzendes PVD®
- Seideglänzendes Nickel Steelnox®
- Messing gebürstet Vintage
- Warm Bronze PVD®
- Weiss

* Ausführung auf Sonderbestellung – Verfügbarkeit erfragen

Die angezeigten Maße dienen nur als Referenz. Die gezeigten Produkte und Spezifikationen können ohne vorherige Ankündigung geändert werden. Überarbeitet 09/2023
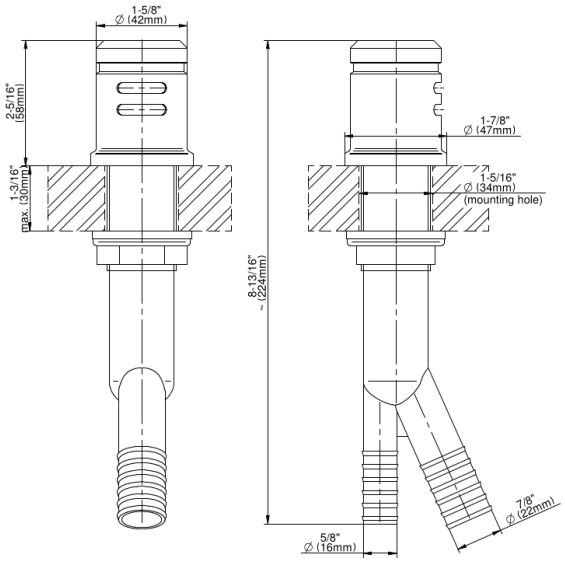
G-9945
Conical Dishwasher Air Gap