G-9946-T
Harley Collection
Harley Air Switch

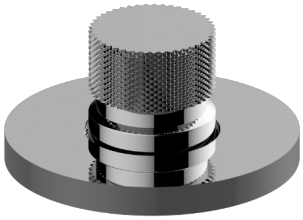

Produktmerkmale

- Use to activate garbage disposal’s electric on/off switch by using an air tube
- Solid brass construction
- Use with G-09946 Air Activation Switch Control Box

Verfügbare Ausführungen

- Geburstetes Gold 24K
- Gebürstetes Messing PVD®
- Gebürstetes Gold PVD®
- Schwarz_Architectural Black™
- Gebürstetes Nickel
- Gebürstetes Nickel PVD®
- Gebürstetes Onyx PVD®
- Gebürstetes Toskanische Bronze PVD®
- Rosé-Gold / Gebürstetes Kupfer PVD®
- Gunmetal PVD®
- Matt schwarz
- Olivebraun
- Onyx PVD®
- Onyx PVD®/Polished Brass PVD® Accents
- Poliertes Messing PVD®
- Polished Brass PVD®/Onyx PVD® Accents
- Poliertes Chrom
- Glänzendes Gold PVD®
- Poliertes Nickel
- Poliertes Nickel PVD®
- Polierte Toskanische Bronze PVD®
- Rosé-Gold / Poliertes Kupfer PVD®
- Seidenglänzendes PVD®
- Seideglänzendes Nickel Steelnox®
- Messing gebürstet Vintage
- Warm Bronze PVD®
- Weiss

* Ausführung auf Sonderbestellung – Verfügbarkeit erfragen

Die angezeigten Maße dienen nur als Referenz. Die gezeigten Produkte und Spezifikationen k nnen ohne vorherige Ankündigung ge ndert werden. berarbeitet 09/2023

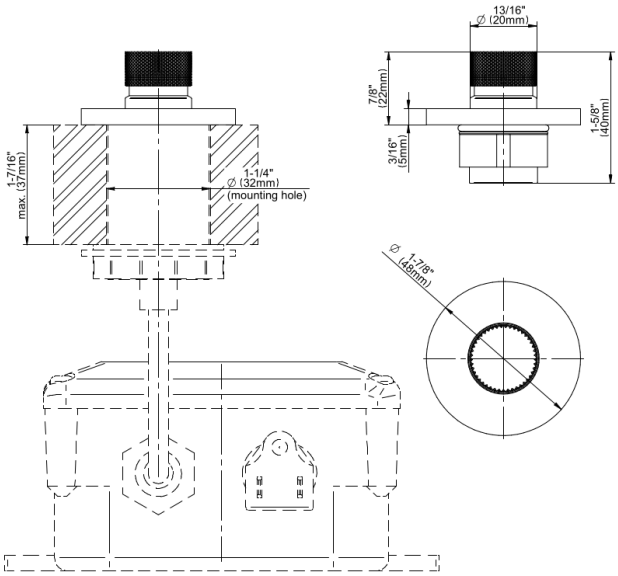
13/16"
∅ (20mm)
7/8"
(22mm)
3/16"
(5mm)
1-5/8"
(40mm)
1-7/16"
max. (37mm)
1-1/4"
∅ (32mm)
(mounting hole)
∅ 1-7/8"
(48mm)