G-9937
Harley Collection
Harley Kitchen Side Spray

Produktmerkmale

- Single-hole installation
- Single lever handle
- Dual-function spray/stream pull-out sprayhead
- Progressive valve controls water temperature
- Aerated flow rate ≤ 1.8 max gpm

Verfügbare Ausführungen

- Geburstetes Gold 24K
- Gebürstetes Messing PVD®
- Gebürstetes Gold PVD®
- Schwarz_Architectural Black™
- Gebürstetes Nickel
- Gebürstetes Nickel PVD®
- Gebürstetes Onyx PVD®
- Gebürstetes Toskanische Bronze PVD®
- Rosé-Gold / Gebürstetes Kupfer PVD®
- Gunmetal PVD®
- Matt schwarz
- Olivebraun
- Onyx PVD®
- Poliertes Messing PVD®
- Poliertes Chrom
- Glänzendes Gold PVD®
- Poliertes Nickel
- Poliertes Nickel PVD®
- Polierte Toskanische Bronze PVD®
- Rosé-Gold / Poliertes Kupfer PVD®
- Seidenglänzendes PVD®
- Seideglänzendes Nickel Steelnox®
- Messing gebürstet Vintage
- Warm Bronze PVD®
- Weiss
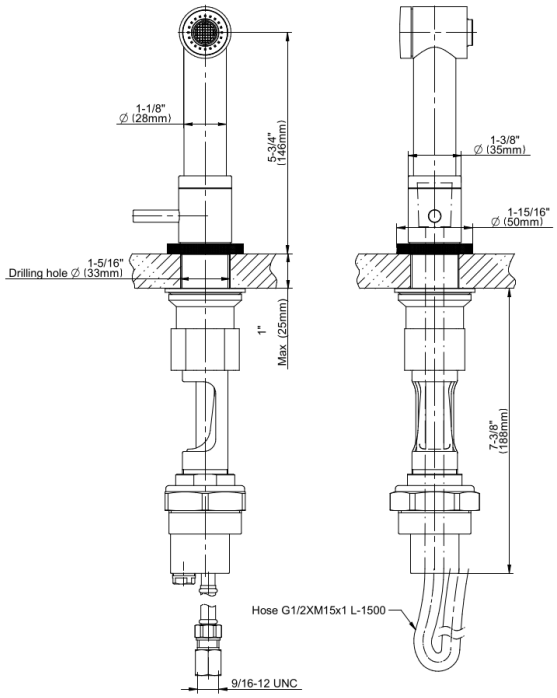
* Ausführung auf Sonderbestellung – Verfügbarkeit erfragen