G-5935H-LM67D
Segovia Collection
Segovia Hot Water Dispenser

Produktmerkmale

- Single-hole installation
- Swivel spout
- Flow rate ≤ 1.8 max gpm
- Quarter turn ceramic disc cartridge
- Reverse osmosis compatible

Code-Konformität

- ADA
- CALGreen

Verfügbare Ausführungen

- Gebürstetes Messing PVD®
- Gebürstetes Gold PVD®
- Schwarz_Architectural Black™
- Gebürstetes Nickel
- Gebürstetes Nickel PVD®
- Gebürstetes Onyx PVD®
- Gebürstetes Toskanische Bronze PVD®
- Rosé-Gold / Gebürstetes Kupfer PVD®
- Gunmetal PVD®
- Matt schwarz
-
- Matte Black/Polished Gold PVD® Accents
- Matte Black/Steelnox® (Satin Nickel) Accents
- Olivebraun
- Onyx PVD®
- Poliertes Messing PVD®
- Poliertes Chrom
- Polished Chrome/Matte Black Accents
- Glänzendes Gold PVD®
- Polished Gold PVD®/Matte Black Accents
- Poliertes Nickel
- Poliertes Nickel PVD®
- Polierte Toskanische Bronze PVD®
- Rosé-Gold / Poliertes Kupfer PVD®
- Seidenglänzendes PVD®
- Seideglänzendes Nickel Steelnox®
- Steelnox® Satin Nickel/Matte Black Accents
- Messing gebürstet Vintage
- Warm Bronze PVD®
- Weiss

* Ausführung auf Sonderbestellung – Verfügbarkeit erfragen

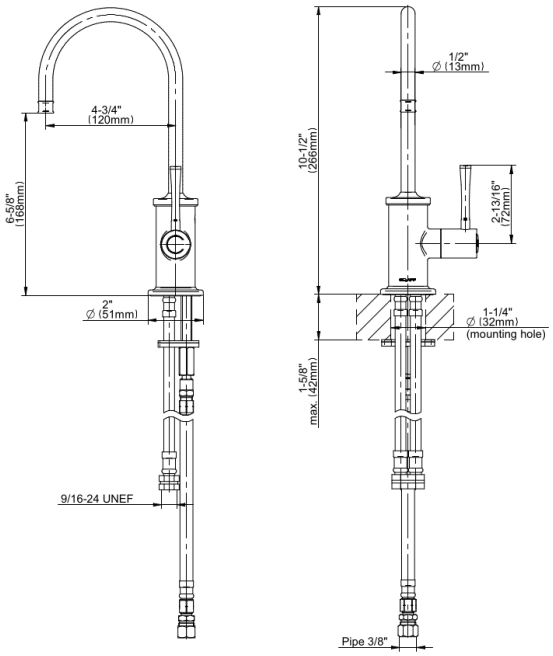
4-3/4"
(120mm)
6-5/8"
(168mm)
2"
∅ (51mm)
9/16-24 UNEF
1/2"
∅ (13mm)
10-1/2"
(266mm)
2-13/16"
(72mm)
1-1/4"
∅ (32mm)
(mounting hole)
1-5/8"
max. (42mm)
Pipe 3/8"