G-5895-LM49
Sospiro Collection
Sospiro Bridge Bar/Prep Faucet w/ Independent Side Spray

Produktmerkmale

- Installs on 8" centers
- Swivel Spout
- Aerated flow rate ≤1.8 max gpm, side spray flow rate ≤1.8 max gpm
- Includes matching independent side spray w/ progressive valve and dual-function spray/stream pull-out sprayhead
- Reverse osmosis compatible

Code-Konformität

- ADA
- CALGreen

Verfügbare Ausführungen

- Geburstetes Gold 24K
- Gebürstetes Messing PVD®
- Gebürstetes Gold PVD®
- Schwarz_Architectural Black™
- Gebürstetes Nickel
- Gebürstetes Nickel PVD®
- Gebürstetes Onyx PVD®
- Gebürstetes Toskanische Bronze PVD®
- Rosé-Gold / Gebürstetes Kupfer PVD®
- Gunmetal PVD®
- Matt schwarz
- Olivebraun
- Onyx PVD®
- Poliertes Messing PVD®
- Poliertes Chrom
- Glänzendes Gold PVD®
- Poliertes Nickel
- Poliertes Nickel PVD®
- Polierte Toskanische Bronze PVD®
- Rosé-Gold / Poliertes Kupfer PVD®
- Seidenglänzendes PVD®
- Seideglänzendes Nickel Steelnox®
- Messing gebürstet Vintage
- Warm Bronze PVD®
- Weiss

* Ausführung auf Sonderbestellung – Verfügbarkeit erfragen

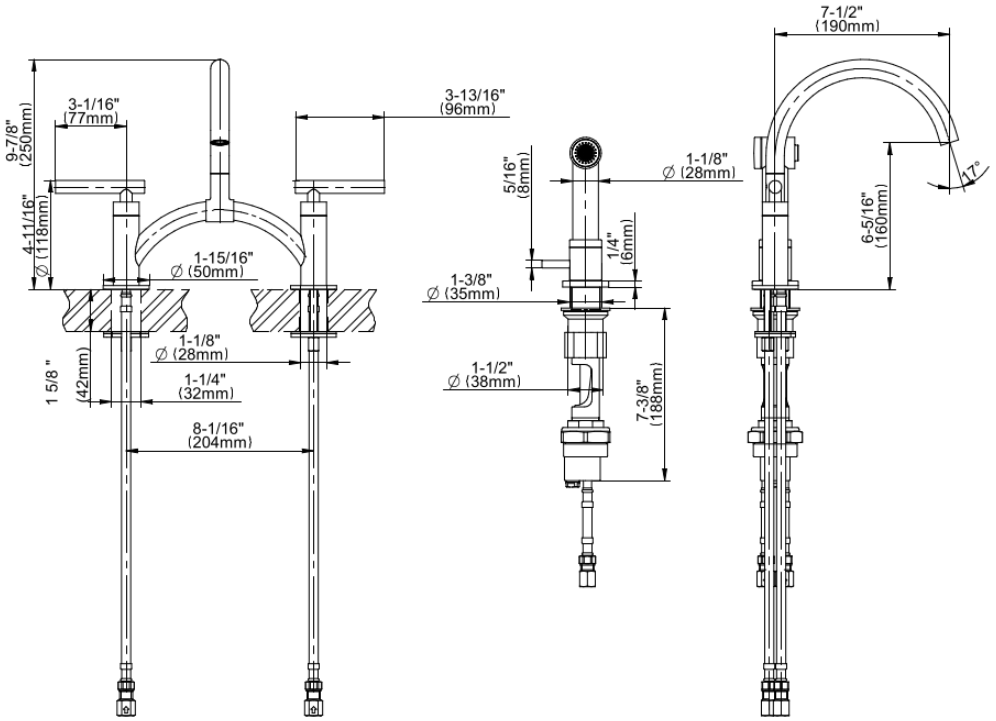
9-7/8"
(250mm)
3-1/16"
(77mm)
4-11/16"
(118mm)
∅
1-15/16"
∅ (50mm)
1 5/8 "
(42mm)
1-1/8"
∅ (28mm)
1-1/4"
(32mm)
8-1/16"
(204mm)
3-13/16"
(96mm)
5/16"
(8mm)
1-1/8"
∅ (28mm)
1/4"
(6mm)
1-3/8"
∅ (35mm)
1-1/2"
∅ (38mm)
7-3/8"
(188mm)
7-1/2"
(190mm)
6-5/16"
(160mm)
17°