G-1012
MOD+ Collection
Rough Valve

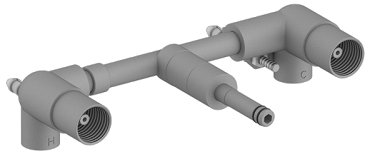

Produktmerkmale

Verfügbare Ausführungen
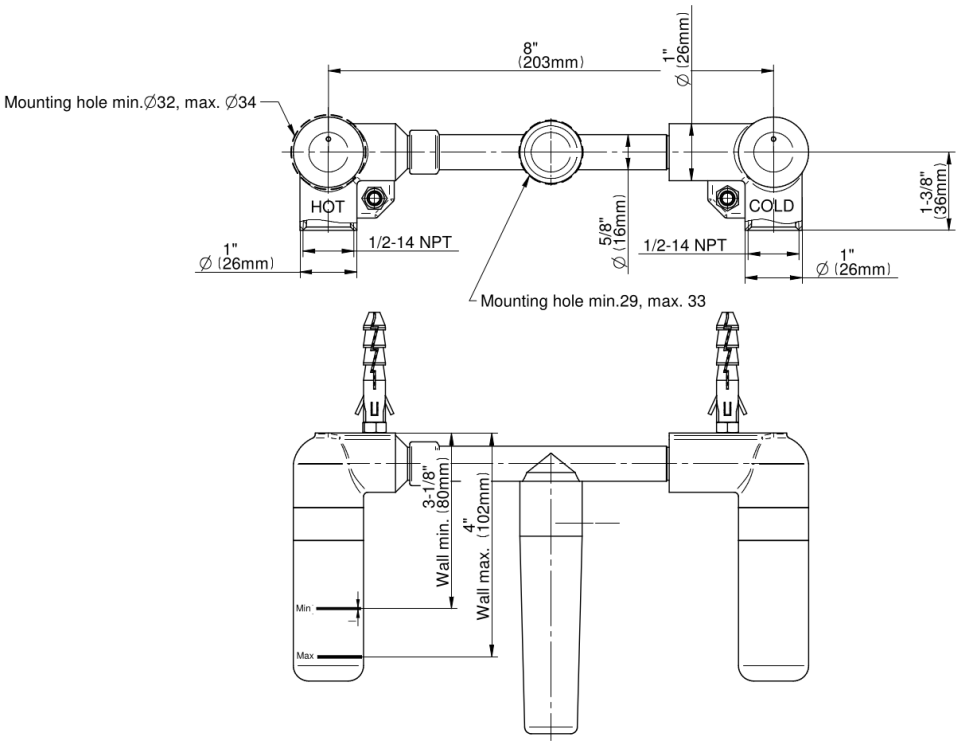
* Ausführung auf Sonderbestellung – Verfügbarkeit erfragen