G-7095-LM56B-T
Vintage Collection
Duschmischer mit Umsteller für UP-Montage mit Progressivkartusche 1/2” - AP-Teil

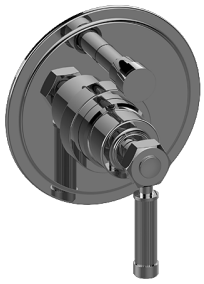

Produktmerkmale

- Single metal handle
- Decorative trim plate
- Includes push-button diverter
- Use with G-7055 Pressure Balancing Rough Valve

Code-Konformität

- ADA

Verfügbare Ausführungen

- Gold 24K
- Geburstetes Gold 24K
- Gebürstetes 24K Gold/Architectural Black
- Schwarz_Architectural Black™
- Gebürstetes Nickel
- Gebürstetes Nickel
- Gunmetal PVD®
- Gunmetal gehämmert
- Matt schwarz
- Olivebraun
- Poliertes Chrom
- Poliertes Chrom
- Poliertes Chrom/Schwarz
- Poliertes Nickel
- Poliertes Nickel
- Poliertes Nickel/Architectural Black
- Rohmessing
- Unbehandeltes gebürstetes Messing
- Messing gebürstet Vintage
- Weiss
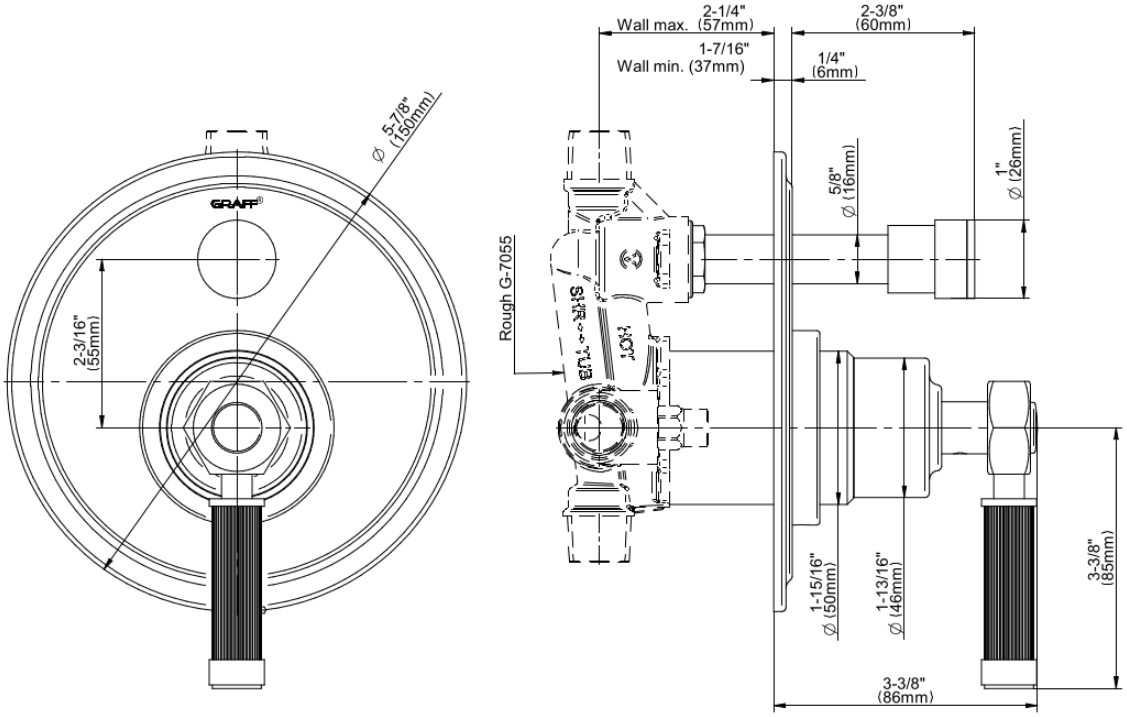
* Ausführung auf Sonderbestellung – Verfügbarkeit erfragen