G-6910-LM48B
Camden Collection
Camden Widespread Lavatory Faucet

Produktmerkmale

- Installs on 8" centers
- Aerated flow rate ≤ 1.2 max gpm
- 1-11/32" hole cutout (X3)
- Includes push-top umbrella pop-up drain with overflow
- Optional decorative trap G-9973

Code-Konformität

- ADA
- CALGreen

Verfügbare Ausführungen

- Gold 24K
- Geburstetes Gold 24K
- Gebürstetes Messing PVD®
- Schwarz_Architectural Black™
- Gebürstetes Nickel
- Gebürstetes Onyx PVD®
- Rosé-Gold / Gebürstetes Kupfer PVD®
- Gunmetal PVD®
- Matt schwarz
- Olivebraun
- Onyx PVD®
- Poliertes Messing PVD®
- Poliertes Chrom
- Poliertes Nickel
- Rosé-Gold / Poliertes Kupfer PVD®
- Rohmessing
- Unbehandeltes gebürstetes Messing
- Messing gebürstet Vintage
- Weiss
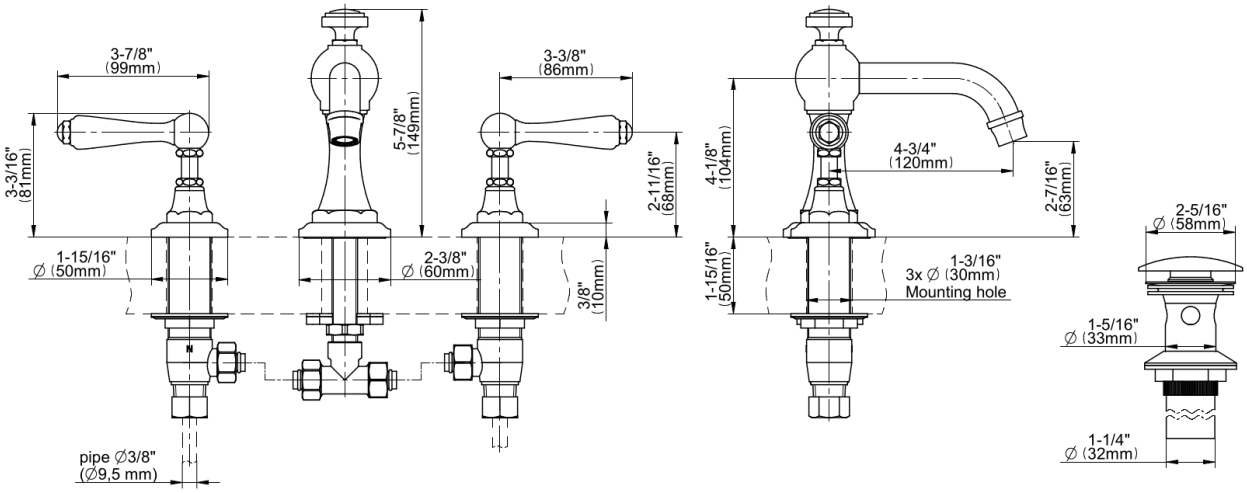
* Ausführung auf Sonderbestellung – Verfügbarkeit erfragen