Targa
**G-3651-C14B**
Wannenrand-Vierlochbatterie mit Handbrause

## Produktmerkmale

- 1 1/2" hole cutout (x4)
- Aerated Flow Rate ~7 gpm @45 psi
- Deck-Mounted Handshower and Integrated Diverter Set Included
- Optional in-line pressure balancing valve
- Handles are required to install rough

## Verfügbare Ausführungen

- Gold 24K
- Geburstetes Gold 24K
- Gebürstetes Messing PVD®
- Gebürstetes Gold PVD®
- Schwarz_Architectural Black™
- Gebürstetes Nickel
- Gebürstetes Nickel PVD®
- Gebürstetes Onyx PVD®
- Gebürstetes Toskanische Bronze PVD®
- Rosé-Gold / Gebürstetes Kupfer PVD®
- Gunmetal PVD®
- Matt schwarz
- Olivebraun
- Onyx PVD®
- Poliertes Messing PVD®
- Poliertes Chrom
- Glänzendes Gold PVD®
- Poliertes Nickel
- Poliertes Nickel PVD®
- Polierte Toskanische Bronze PVD®
- Rosé-Gold / Poliertes Kupfer PVD®
- Seidenglänzendes PVD®
- Seideglänzendes Nickel Steelnox®
- Rohmessing
- Unbehandeltes gebürstetes Messing
- Messing gebürstet Vintage
- Warm Bronze PVD®
- Weiss

* Ausführung auf Sonderbestellung – Verfügbarkeit erfragen
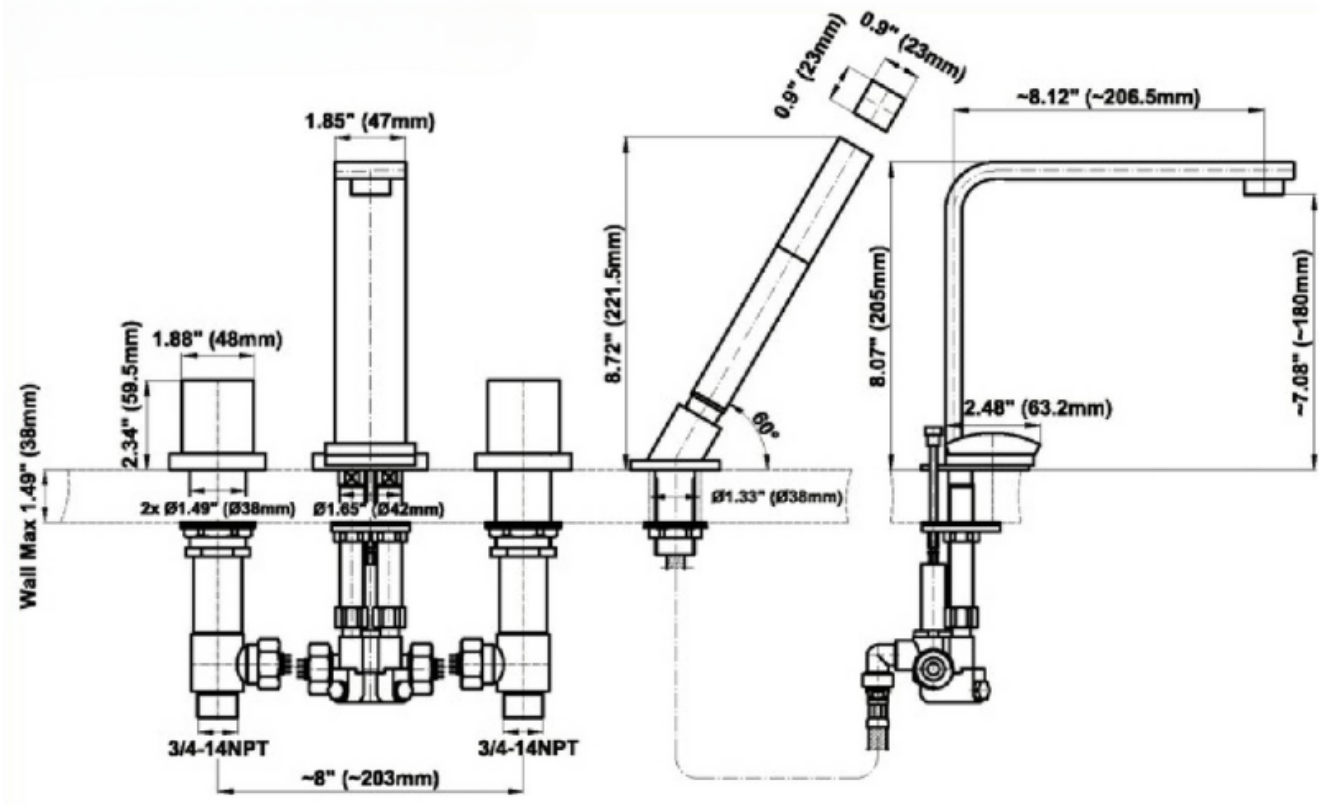
Targa
**G-3651-C14B**
Wannenrand-Vierlochbatterie mit Handbrause