G-8071S-LM42E1
Sento Collection
Sento M-Series 2-Way Shared Diverter Valve Trim with Handle

Caractéristiques du produit

- Single metal handle and decorative trim plate
- Use with G-8052S 2-Way Shared Diverter Volume Control Valve WITH Pass-Through and WITHOUT Off Function

Finitions disponibles

- Or 24K
- Or brossé 24K
- Laiton brossé PVD®
- Noir_Architectural Black™
- Gunmetal PVD®
- Gunmetal structuré
- Matt noir
- Bronze olive
- Onyx PVD®
- Laiton poli PVD®
- Chrome poli
- Nickel poli
- Or Rose / Cuivre Poli PVD®
- Nickel satiné Steelnox®
- Laiton sans finition
- Blanc
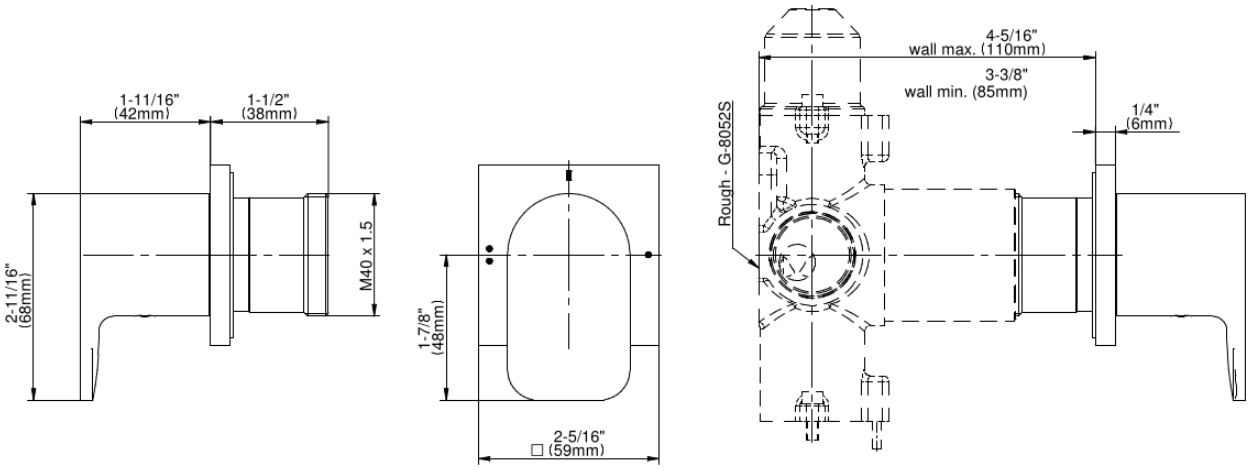
* Finition sur commande spéciale - appelez pour disponibilité