G-9962
Grid Drain without Overflow

Produktmerkmale

- Fits 1-3/4” Drain Opening
- With 1-1/4” Tailpiece

Verfügbare Ausführungen

- Gold 24K
- Geburstetes Gold 24K
- Gebürstetes Messing PVD®
- Schwarz_Architectural Black™
- Gebürstetes Nickel
- Gebürstetes Onyx PVD®
- Rosé-Gold / Gebürstetes Kupfer PVD®
- Gunmetal PVD®
- Matt schwarz
- Olivebraun
- Onyx PVD®
- Poliertes Messing PVD®
- Poliertes Chrom
- Poliertes Nickel
- Rosé-Gold / Poliertes Kupfer PVD®
- Seideglänzendes Nickel Steelnox®
- Rohmessing
- Unbehandeltes gebürstetes Messing
- Messing gebürstet Vintage
- Weiss

* Ausführung auf Sonderbestellung – Verfügbarkeit erfragen

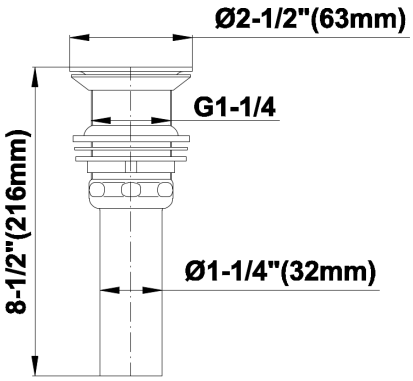

Die angezeigten Maße dienen nur als Referenz. Die gezeigten Produkte und Spezifikationen k nnen ohne vorherige Ankündigung ge ndert werden. berarbeitet 09/2023